「あともう少し薄ければ…」を実現しました。

特 長

■薄さ。
内部のシリンダを従来の縦配置から横配置に換え、ストロークを伸ばして厚み半減。装置内の限られたスペースに余裕を持って入り込めます。

■こじれのないシンプル構造。
従来のかさば式から直動式になりこじれを最小限に抑えるとともに、グリス切れによる動作不良も最小限に抑えます。

■中空・大型タイプが新登場。

■開閉確認センサ。
●厚さそのままにプッシャ装着。
●3 点押し込みによるワークの安定供給。

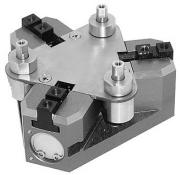

CKS-20AS1

型式表示方法

			08AS	12AS1	16AS1	20AS1	25AS1	32AS1	50AS
機種	CKS	ノーマル	○	○	○	○	○	○	
	CKSF	中空			○	○	○	○	○
オプション	CKS-□□-W	スプリングプッシャ	○	○	○	○	○	○	

標　　準 ------- CKS-08AS

オプション ------- CKS - 08AS - W - ET3S2 - Z

（型式 / 大きさ / オプション / センサ・個数 / 特殊仕様）

型式	
記号	名称
CKS	ノーマル
CKSF	中空タイプ

大きさ	
記号	
08AS	25AS1
12AS1	32AS1
16AS1	50AS
20AS1	

オプション	
記号	名称
W	スプリングハネ出し

オプションの仕様の詳細は ▶42P
子爪の詳細は ▶357P

センサ・個数			
記号	名称	記号	名称
ET3	無接点3芯	ET2L	無接点2芯
ET3L	無接点3芯	ER2	無接点2芯
ER3	無接点3芯	ER2L	無接点2芯
ER3L	無接点3芯	S1	センサ1個
ET2	無接点2芯	S2	センサ2個

センサの仕様の詳細は ▶364P

仕 様

型　式		CKS-08AS 外形図は ▶269P	CKS-12AS1 外形図は ▶270P	CKS-16AS1 CKSF-16AS1 外形図は ▶270P	CKS-20AS1 CKSF-20AS1 外形図は ▶271P	CKS-25AS1 CKSF-25AS1 外形図は ▶272P	CKS-32AS1 CKSF-32AS1 外形図は ▶273P	CKSF-50AS 外形図は ▶274P
駆動源		エアー 0.2～0.7MPa						
潤滑		無給油またはタービン油1種(ISOVG32)						
周囲温度 (℃)		5～60						
動作ストローク (mm)		10	12	16	20	28	32	50
シリンダ径	開 (mm)	φ6×3	φ10×3	φ12×3	φ16×3	φ20×3	φ25×3	φ40×3
	閉 (mm)	φ8×3	φ12×3	φ16×3	φ20×3	φ25×3	φ32×3	φ50×3
内部容積[往復] (cm³／回)		1.2	3.5	7.6	15.5	33.8	62.2	242
繰り返し精度 (mm)		±0.01						
本体質量 (kg)		0.16	0.26	0.44	0.66	1.17	1.82	5.76

内部構造図、パーツ・パッキンリスト

■CKS-08AS

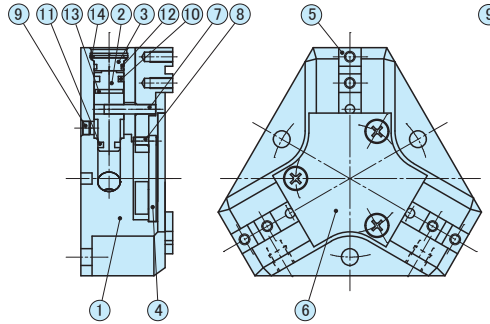

■CKS-12～32AS1

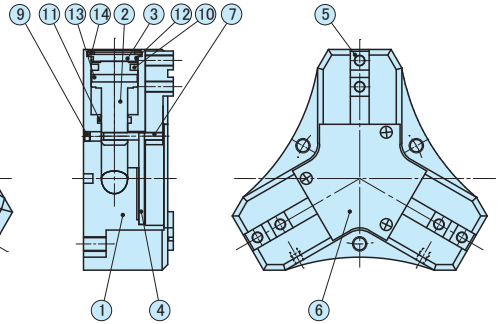

■CKSF-16～32AS1

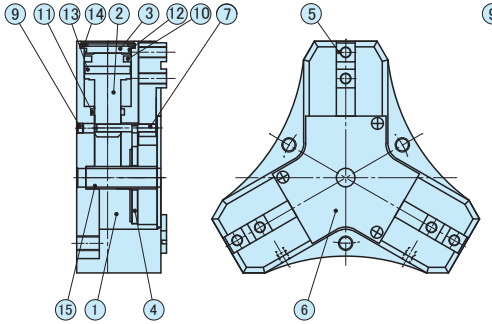

■CKSF-50AS

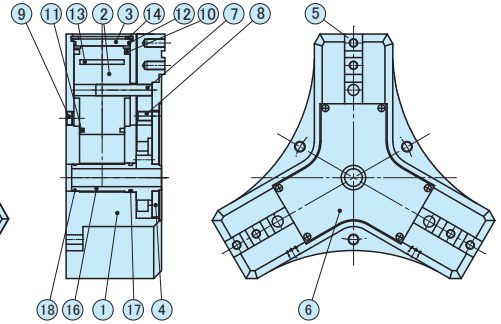

■パーツリスト　※ASとAS1では内部構造が異なります。詳細はお問い合わせください。

No.	名　称	材　質	No.	名　称	材　質	No.	名　称	材　質
1	ボディ	アルミ	7	作動軸 A	炭素鋼	13	磁石	
2	ピストン	アルミ	8	作動軸 B	炭素鋼	14	止め輪	ステンレス
3	シリンダカバー	アルミ	9	キャップ	アルミ	15	金属カラー	炭素鋼
4	リンク	炭素鋼	10	ピストンシール	ニトリルゴム	16	中空軸	ステンレス
5	マスタージョウ	炭素鋼	11	ロッドシール	ニトリルゴム	17	中空軸シール1	ニトリルゴム
6	センターカバー	ステンレス	12	シリンダシール	ニトリルゴム	18	中空軸シール2	ニトリルゴム

■パッキンリスト　※ASとAS1では内部構造が異なります。詳細はお問い合わせください。

No.	CKS-08AS	CKS-12AS1	CKS-16AS1	CKSF-16AS1	CKS-20AS1	CKSF-20AS1	CKS-25AS1	CKSF-25AS1	CKS-32AS1	CKSF-32AS1	CKSF-50AS
10	PSD-8	PSD-12	PSD-16	PSD-16	PSD-20	PSD-20	PSD-25	PSD-25	PSD-32	PSD-32	PSD-50
11	PSL-6	MYA-6	MYA-10	MYA-10	MYA-12	MYA-12	MYA-14	MYA-14	MYA-20	MYA-20	PSD-40
12	φ6×φ1	φ10×φ1	φ14×φ1	φ14×φ1	φ17×φ1	φ17×φ1	φ22×φ1.5	φ22×φ1.5	φ30×φ1	φ30×φ1	S-46
17											P-20
18											S-20

性能データ

■把持力

供給圧力別(MPa)時においてチャックの爪の長さℓにおける開方向、閉方向に作用する把持力を表します。

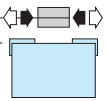

開方向(⇦) - - - - - - -
閉方向(➡) ———

■CKS-08AS

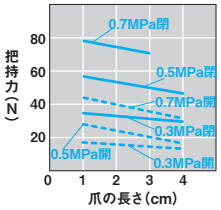

■CKS-12AS1

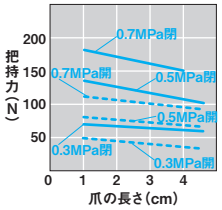

■CKS-16AS1/CKSF-16AS1

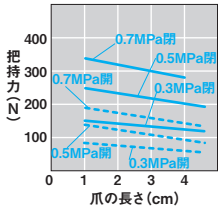

■CKS-20AS1/CKSF-20AS1

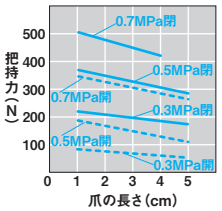

■CKS-25AS1/CKSF-25AS1

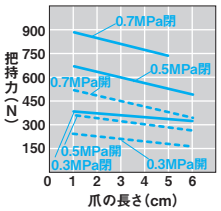

■CKS-32AS1/CKSF-32AS1

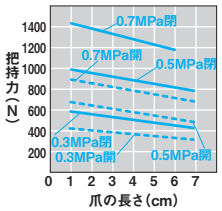

■CKSF-50AS

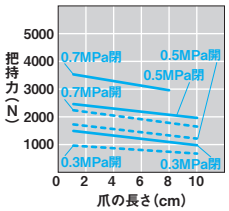

外形図

■ CKS-08AS (最適把持力 30N～60N)

CKS-08AS　標準

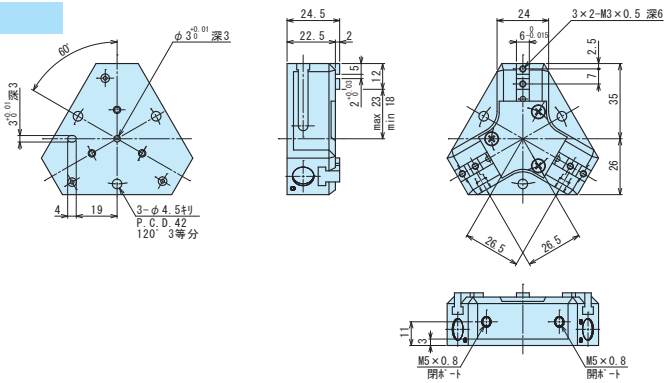

CKS-08AS-W
(スプリング力 (3本) 2.1～4.8N)

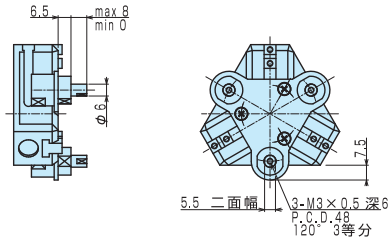

■ CKS-12AS1 (最適把持力 50N～130N)

CKS-12AS1　標準

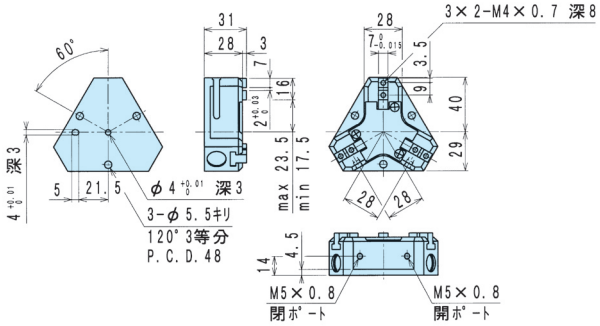

CKS-12AS1-W
(スプリング力 (3本) 4.5～11.4N)

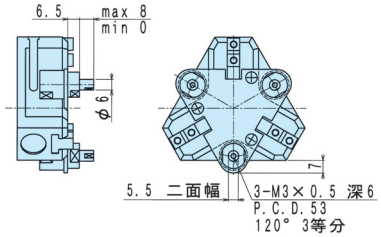

■ CKS-16AS1 (最適把持力 100N～250N)

CKS-16AS1　標準

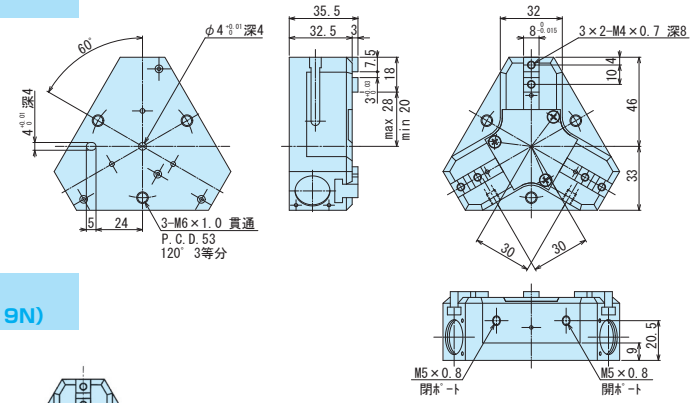

CKS-16AS1-W
(スプリング力 (3本) 7.2～19N)

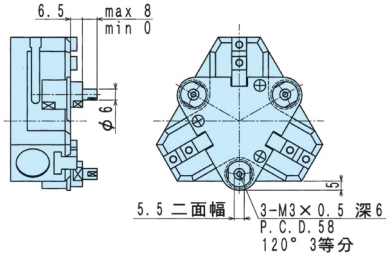

外形図

■ CKSF-16AS1（最適把持力 100N～250N）

CKSF-16AS1　標準

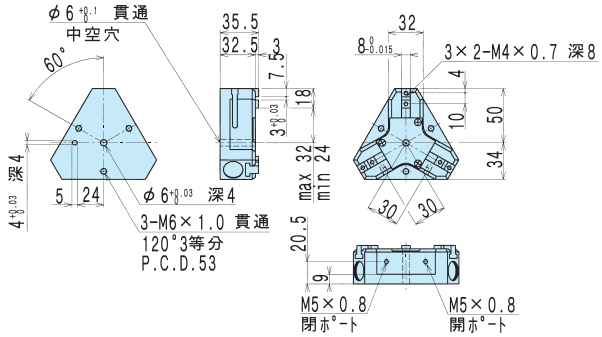

■ CKSF-20AS1（最適把持力 150N～350N）

CKSF-20AS1　標準

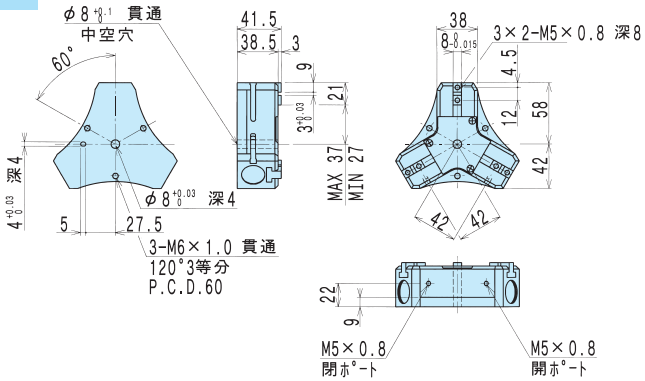

■ CKS-20AS1（最適把持力 150N～350N）

CKS-20AS1　標準

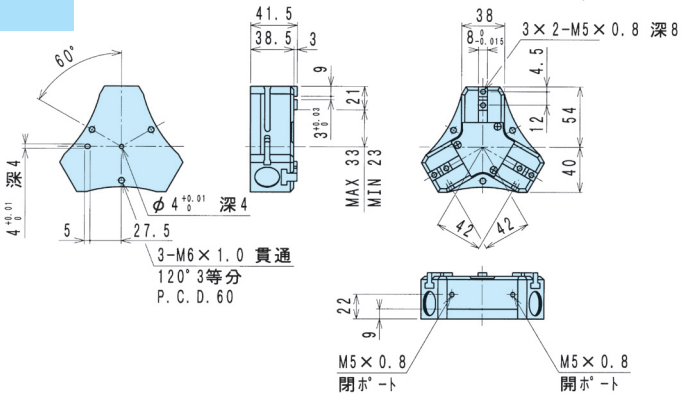

CKS-20AS1-W
（スプリング力（3本）7.5～28N）

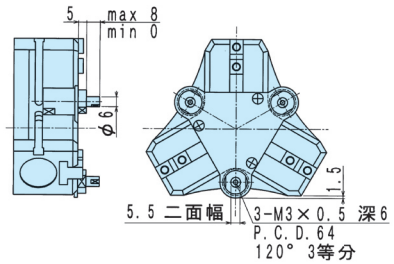

■ CKS-25AS1（最適把持力 300N～650N）

CKS-25AS1　標準

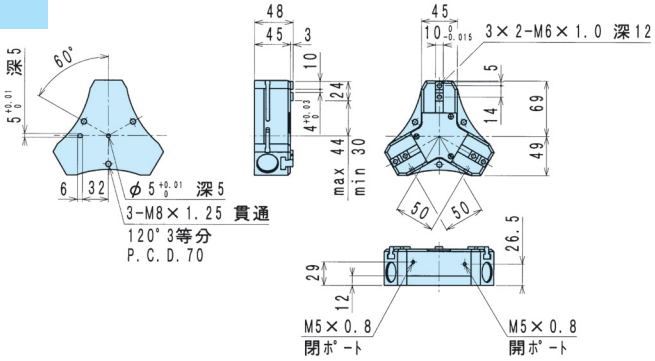

CKS-25AS1-W
（スプリング力（3本）15～39N）

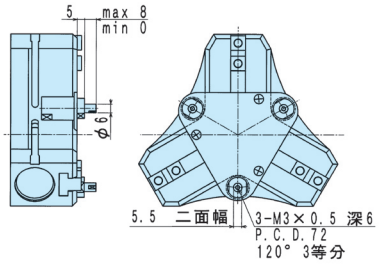

外形図

■ CKSF-25AS1（最適把持力 300N ～ 650N）

CKSF-25AS1　標準

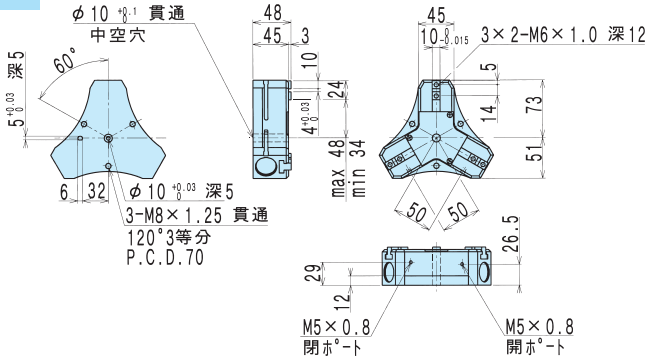

■ CKSF-32AS1（最適把持力 400N ～ 1000N）

CKSF-32AS1　標準

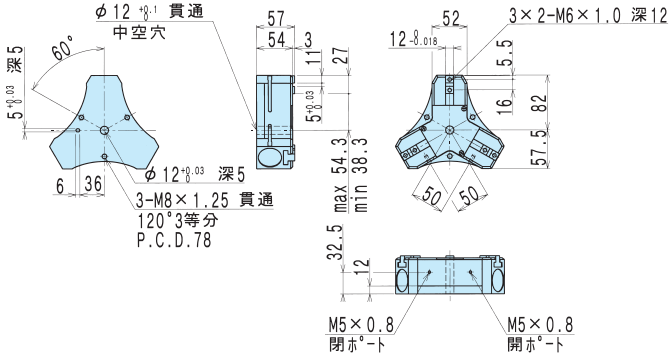

■ CKS-32AS1（最適把持力 400N ～ 1000N）

CKS-32AS1　標準

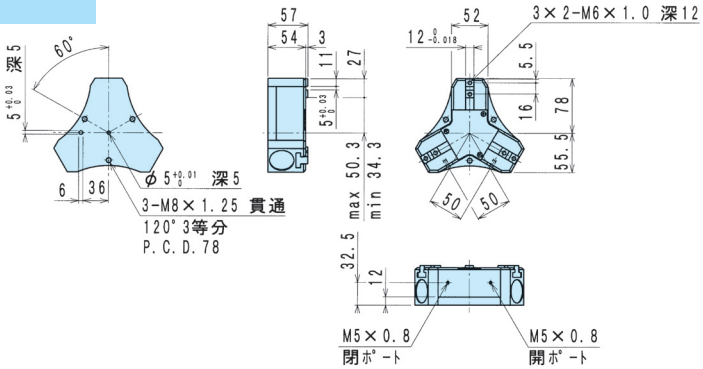

CKS-32AS1-W
（スプリング力（3本）26 ～ 67N）

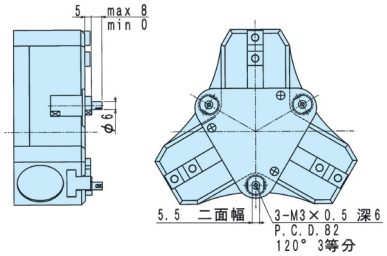

■ CKSF-50AS（最適把持力 1000N ～ 2500N）
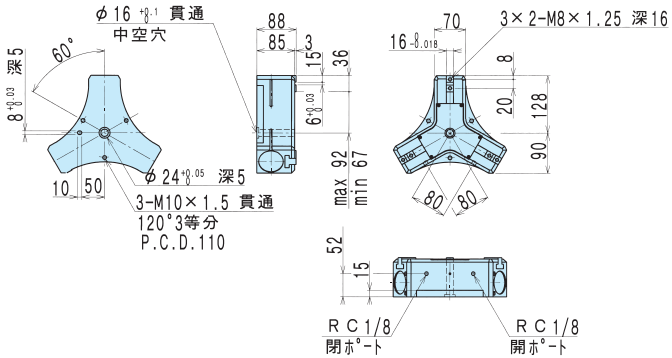
CKSF-50AS　標準